Hochleistungsabscheider "System H+ " NS 30

filterlos
mit integriertem Schlammfang 6040l
automatischer wasserfreier Ölabzug
Zulaufverschluss
Gußdeckel Kl. D, D=600mm

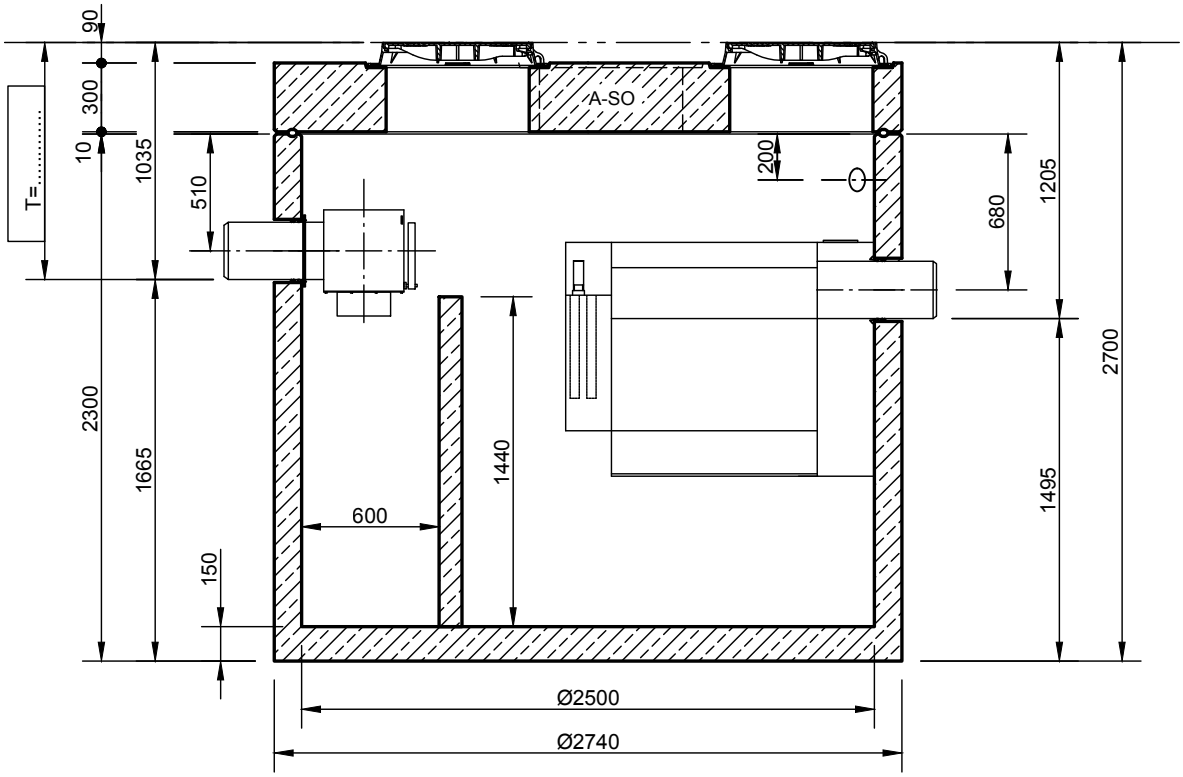

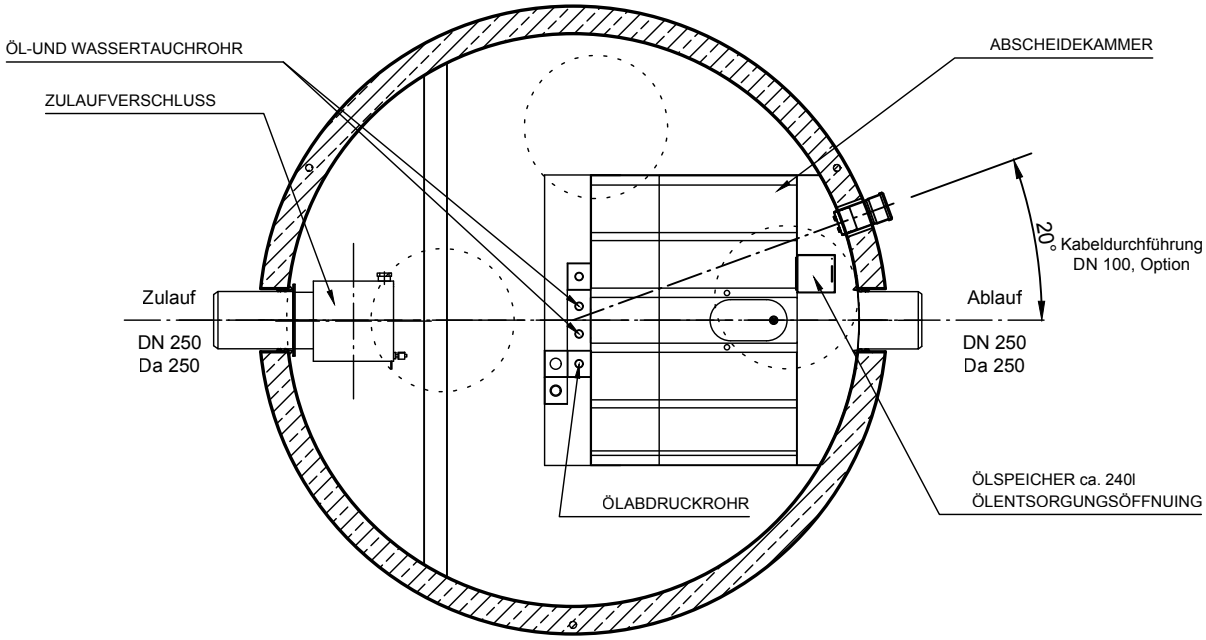

Abdeckungen: Klasse D 400

- Die Höhen der bauseitigen Mörtelfugen sind mit 10 mm angenommen

- Toleranzen der Betonteile nach DIN 4034-1

Rev.	Beschreibung	Datum	Bearbeitet
-	Zur Ansicht	16.12.2021	SMartin
A	Zur Ansicht	19.04.2023	AFischer

INOWA
ABWASSERTECHNOLOGIE

Datum	16.12.2021	Erstellt	SMartin
Ersatz für		Geprüft	
Gewicht		Sachbear.	
Werkstoff		Beleg-Nr.	
		SAP - Mat.	

Benennung: Hochleistungsabscheider System H+ NS 30-6040

Maßstab: 1:33

Format: A4

Zeichnungs-Nr.: AT-S-K-11224 A

Blatt -

Alle Rechte und Änderungen vorbehalten